Лестница условно не показана

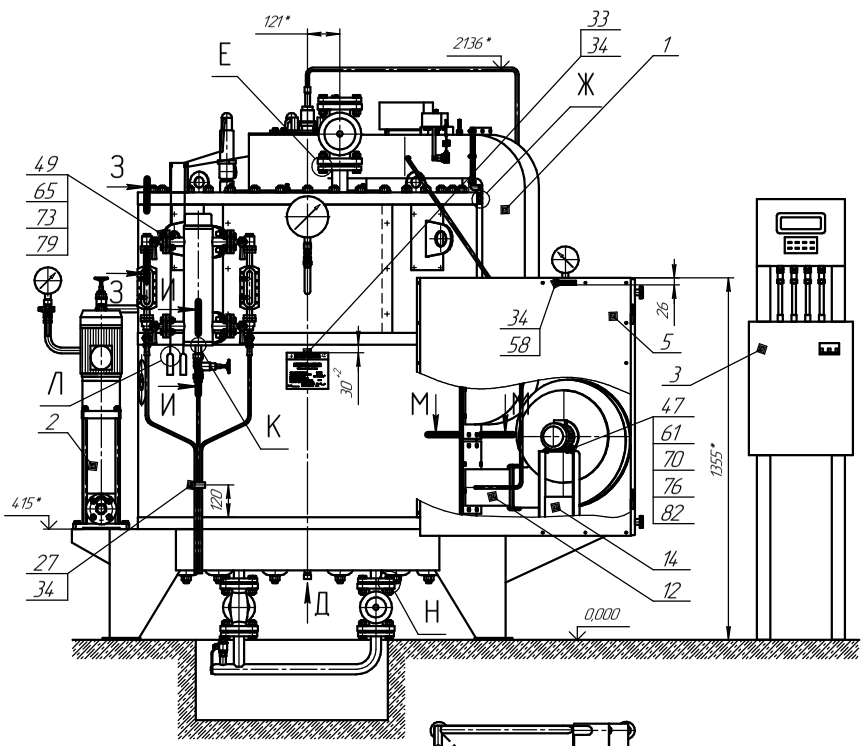

А

(со снятыми дверцами шкафа)

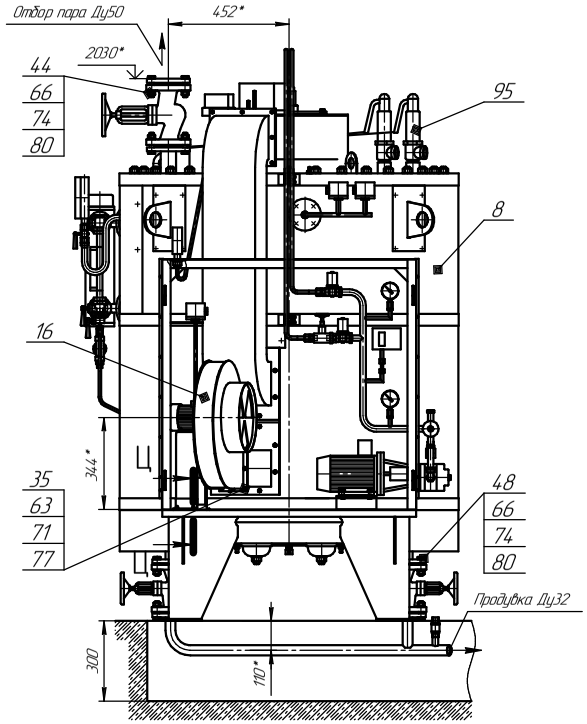

Схема расположения отверстий под фундаментные болты

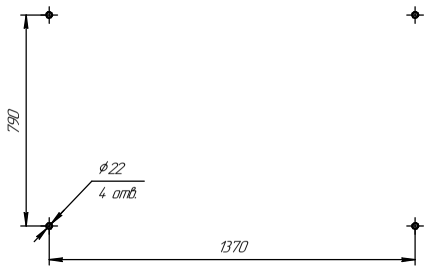

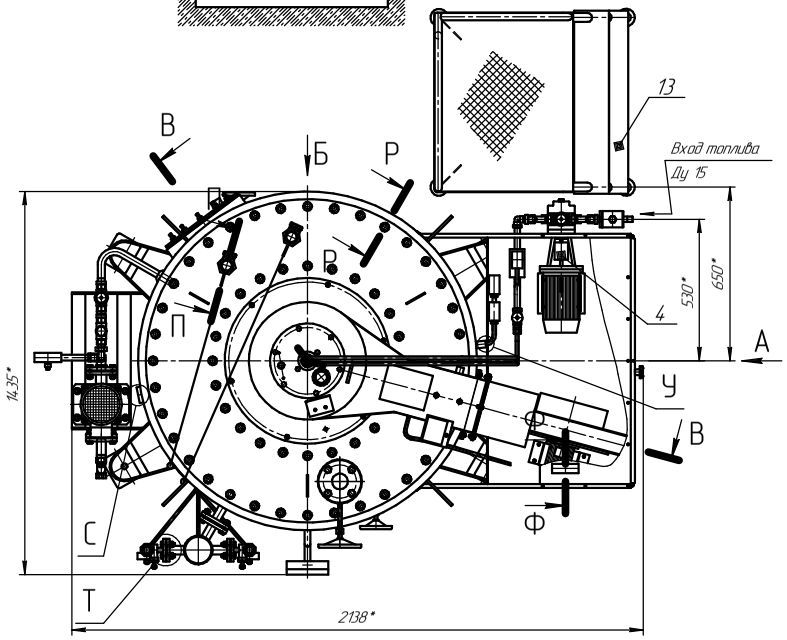

Б (1:4)

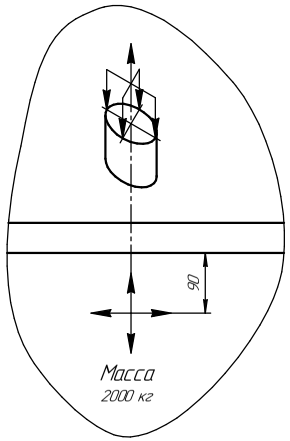

Масса
2000 кг

1. *Размеры для справок.
2. Неуказанные предельные отклонения размеров $\pm\frac{IT16}{2}$.
3. К обечайке наружной и к наружным листам обшивки котла приварить штыри поз.38, отступив 100±20мм сверху и снизу от поперечного сварного шва с шагом по горизонтали – 400±20мм, по вертикали – 200±20мм. На штыри уложить минераловатные маты и закрепить их подгибкой штырей.
4. При упаковке котла трубку манометра заглушить заглушкой от манометра Ф100 ГОСТ2405-80. Заглушить заглушками патрубки колонки уровнемерной, патрубки продувки, штуцер датчика давления, патрубок отбора пара.
5. На время транспортировки котла не устанавливается БУС, БКЭ и приборы автоматики, напоромеры, манометры Ф100, Ф160 ГОСТ2405-80, паровая задвижка, вентили продувки, трубопровод продувки, тяга управления паровой задвижкой, тросы подрыва предохранительных клапанов. Местонахождения этих комплектующих и крепежных деталей к ним указано в комплектности.
6. Маховик паровой задвижки присоединяется к тяге.
7. Патрубки (7шт.) выступающие на котле обернуть полиэтиленовой пленкой поз.45 и обвязать проволокой отожженной поз.46.
8. Произвести испытание на газоплотность до выставки декоративной обшивки давлением 2-2,5кПа (200-250кгс/м^2). Потери давления в топке в течении 5 минут должны быть до 20%.
9. Зазор между плитой шкафа поз.5 и опорой поз.14, между опорой поз.14 и эл.двигателем вентилятора поз.13 устраняется набором прокладок поз.47.
10. В резьбовом соединении, в качестве уплотнителя применить прядь льна трепаного длинноволокнистого ГОСТ10330-76, пропитанного свинцовым суриком или цинковыми белилами ГОСТ4.82-77, разведенными в натуральной олифе ГОСТ7931-76.
11. Лестницу с площадкой поз.16 допускается устанавливать в любом месте для удобного обслуживания котла.
12. Покрытие наружных поверхностей котла и трубопроводов эмаль ПФ133 ГОСТ926-72 или ГФ125 ГОСТ6465-76 светлых тонов по грунту ФЛ-03К ГОСТ9109-81 по VI классу ГОСТ9.032-74. Площадь покрытия 21,7м^2.
13. Кронштейн поз.26 с зеркалом поз.100 закрепить при монтаже возле глядельки двумя саморезными винтами поз.34 к обшивке котла в требуемом положении.
14. Допускается производить теплоизоляцию котла из нескольких частей минераловатных матов прошивных.
15. Один болт М6х20 поз.63, допускается не устанавливать в соединении фланца переходника и фланца вентилятора ВД-2,7(Э) в труднодоступном месте.

					62885.00.00.000 СБ				
Изм.	Лист	№ докум.	Подп.	Дата	Котел паровой **Е-0,4-0,9ДН(Э)** Сборочный чертеж	Лит.	Масса	Масштаб	
Разраб.		Маринин				А	2000	1:10	
Пров.		Лисяный				Лист 1	Листов 2		
Т.контр.		Изденко				ООО МПВФ "Энергетик"			
Н.контр.									
Утв.		Лисяный							

Копировал Формат А1

Перв. примен. | Справ. № | Подп. и дата | Инв. № дубл. | Взам. инв. № | Подп. и дата | Инв. № подл.

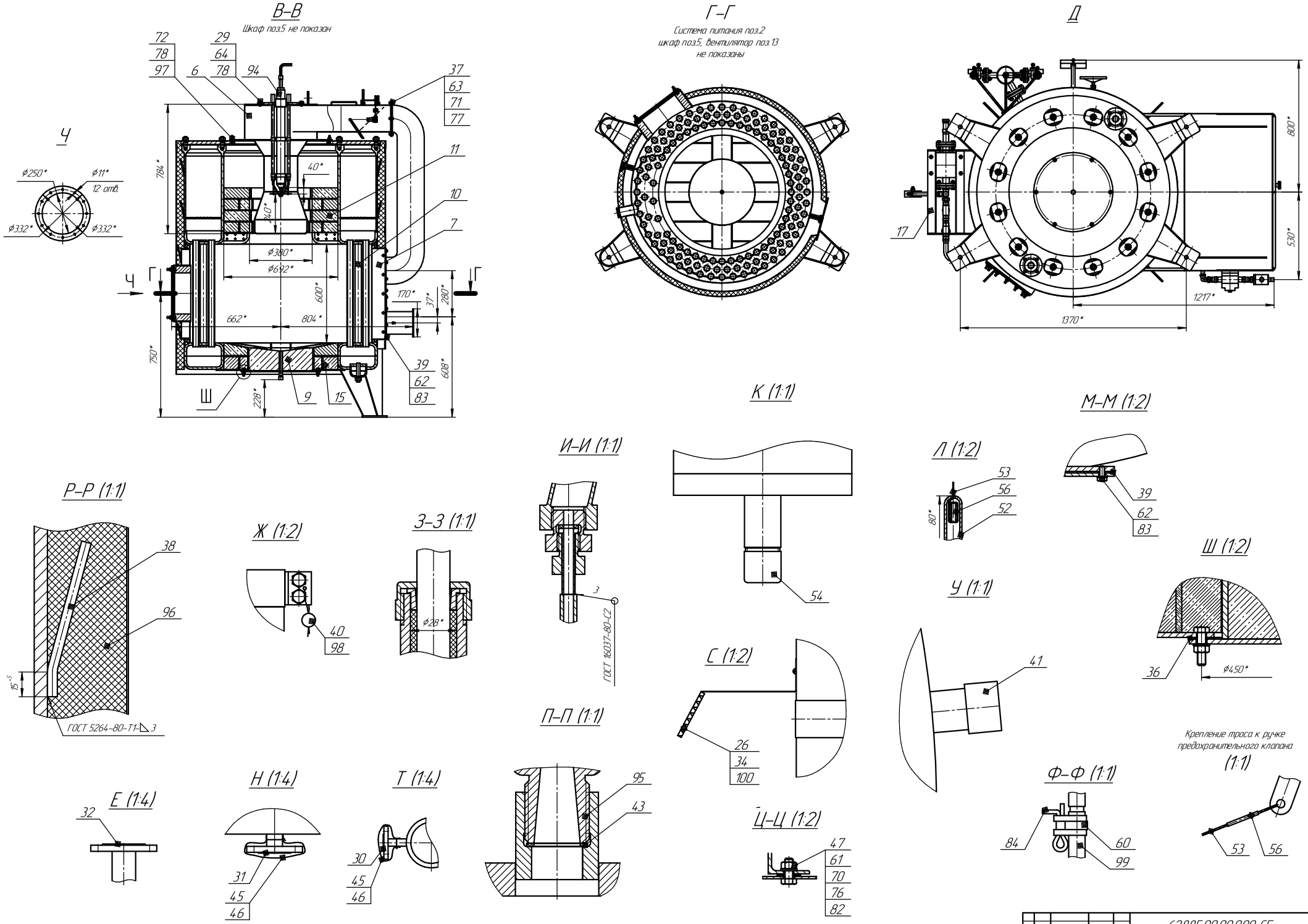

Изм.	Лист	№ докум.	Подп.	Дата	62885.00.00.000 СБ	Лист 2

Катцовал

Формат А1

Подп. и дата | Инв. № дубл. | Взам. инв. № | Подп. и дата | Инв. № подл.