62886.10.00.000 СБ

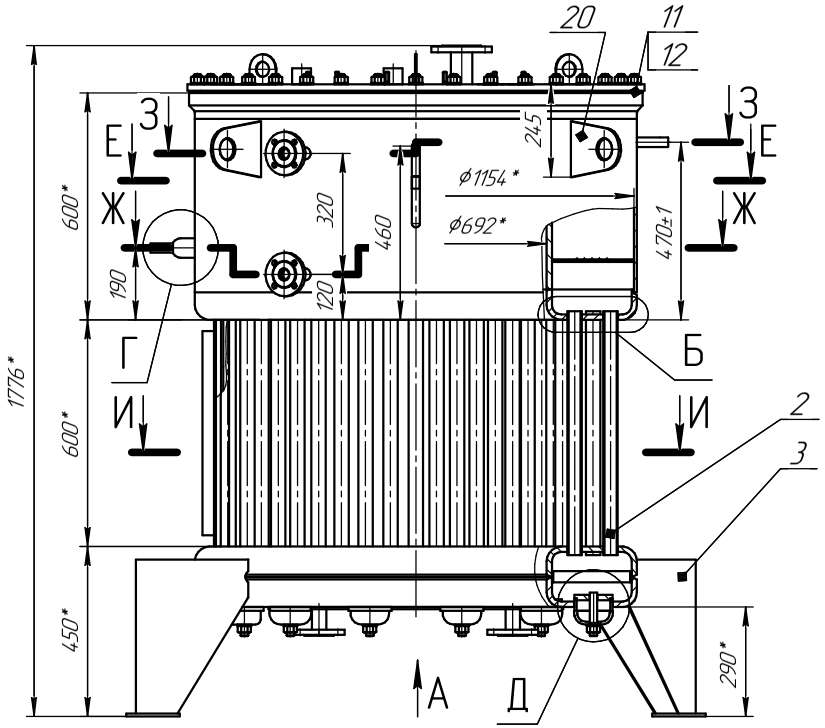

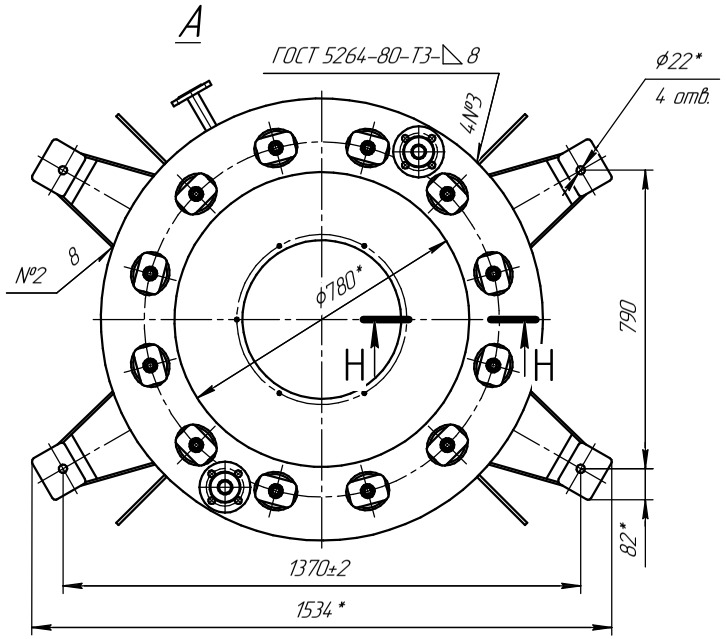

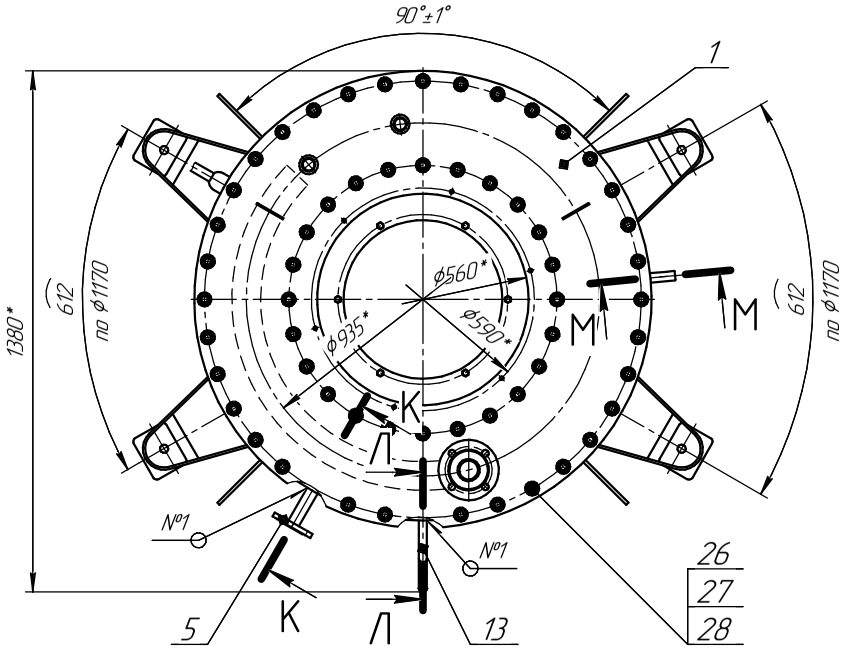

1. *Размеры для справок.
2. Неуказанные предельные отклонения размеров: отверстий H14, остальных $\pm\frac{IT16}{2}$.
3. Сварные швы №1, №2, №3 – по ГОСТ 5264-80 или по ГОСТ 14771-76.
4. Размеры сварных швов после подварки и исправления дефектов допускается: $K_1=6^{+3}$ катет шва на трубы, $K_2=12^{+3}$ катет шва на кольца упорные и обечайки.
5. Гидравлические испытания произвести на $1{,}1^{+0{,}06}$ МПа в течение 10мин.
6. После сверловки отверстий в обечайке раззенковать их под углом 45° на глубину 6 мм.
7. Покрытие грунт ПФ 0244. Площадь покрытия 7,5м^2.

					62886.10.00.000 СБ			
Изм.	Лист	№ докум.	Подп.	Дата	Система трубная	Лит.	Масса	Масштаб
Разраб.		Маринин				А	114,5	1:10
Пров.		Лисяный			Сборочный чертеж	Лист 1	Листов 2	
Т.контр.		Избенко				ООО МПВФ "Энергетик"		
Н.контр.								
Утв.		Лисяный						

Перв. примен. | Справ. № | Подп. и дата | Инв. № дубл. | Взам. инв. № | Подп. и дата | Инв. № подл.

Копировал | Формат А2

Е–Е

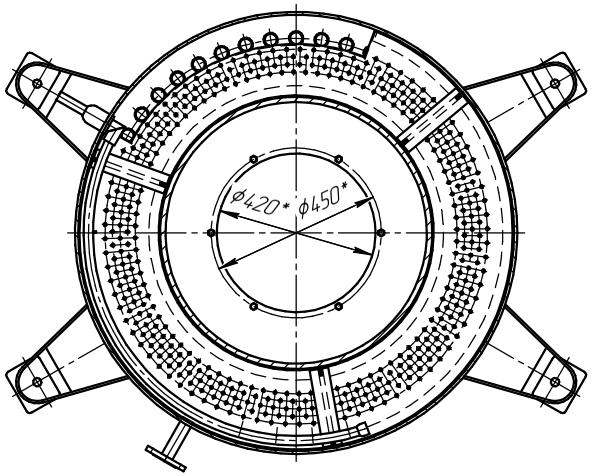

Ж–Ж
(только для обечаек)

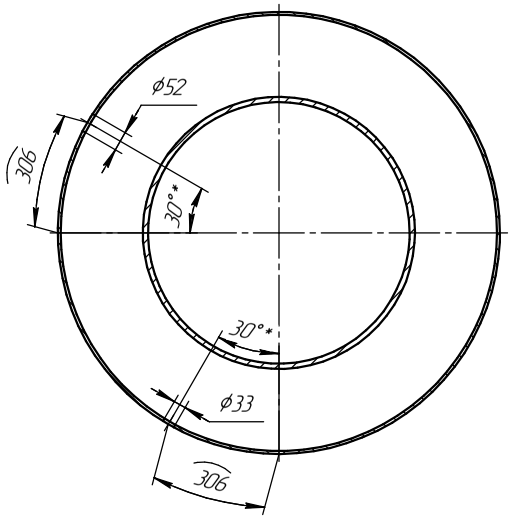

З–З
(только для обечаек)

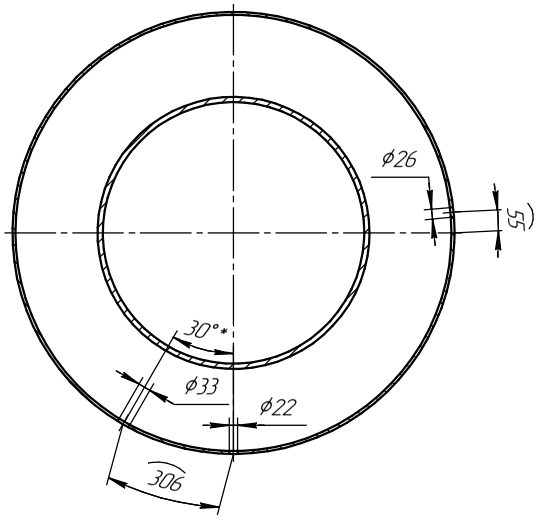

Д (1:2)

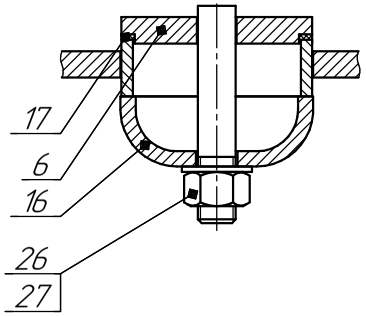

И–И

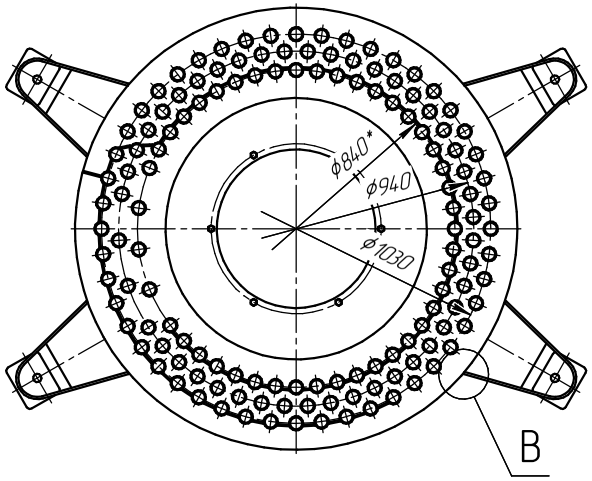

Л–Л (1:2)

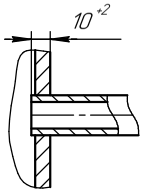

К–К (1:2)

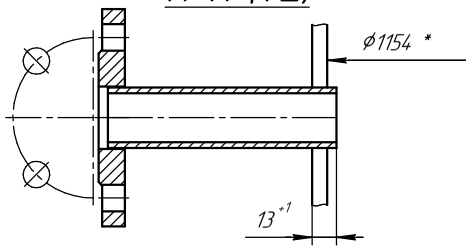

М–М (1:2)

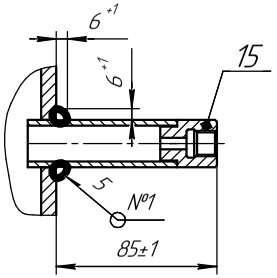

Б (1:2)

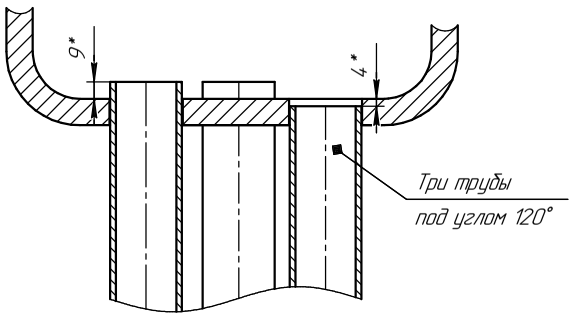

Г (1:2)

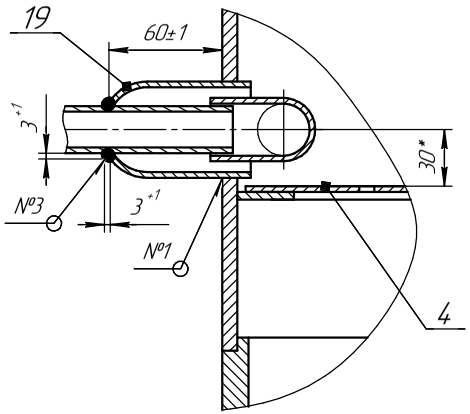

В (1:1)

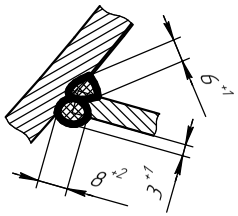

Н–Н (1:2)

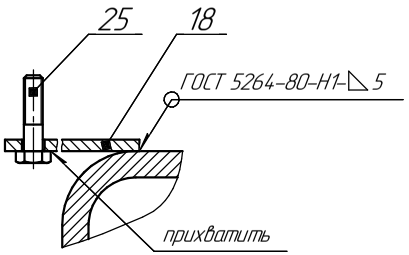

Изм.	Лист	№ докум.	Подп.	Дата	62886.10.00.000 СБ	Лист 2

Копировал Формат А2

Подп. и дата | Инв. № дубл. | Взам. инв. № | Подп. и дата | Инв. № подл.