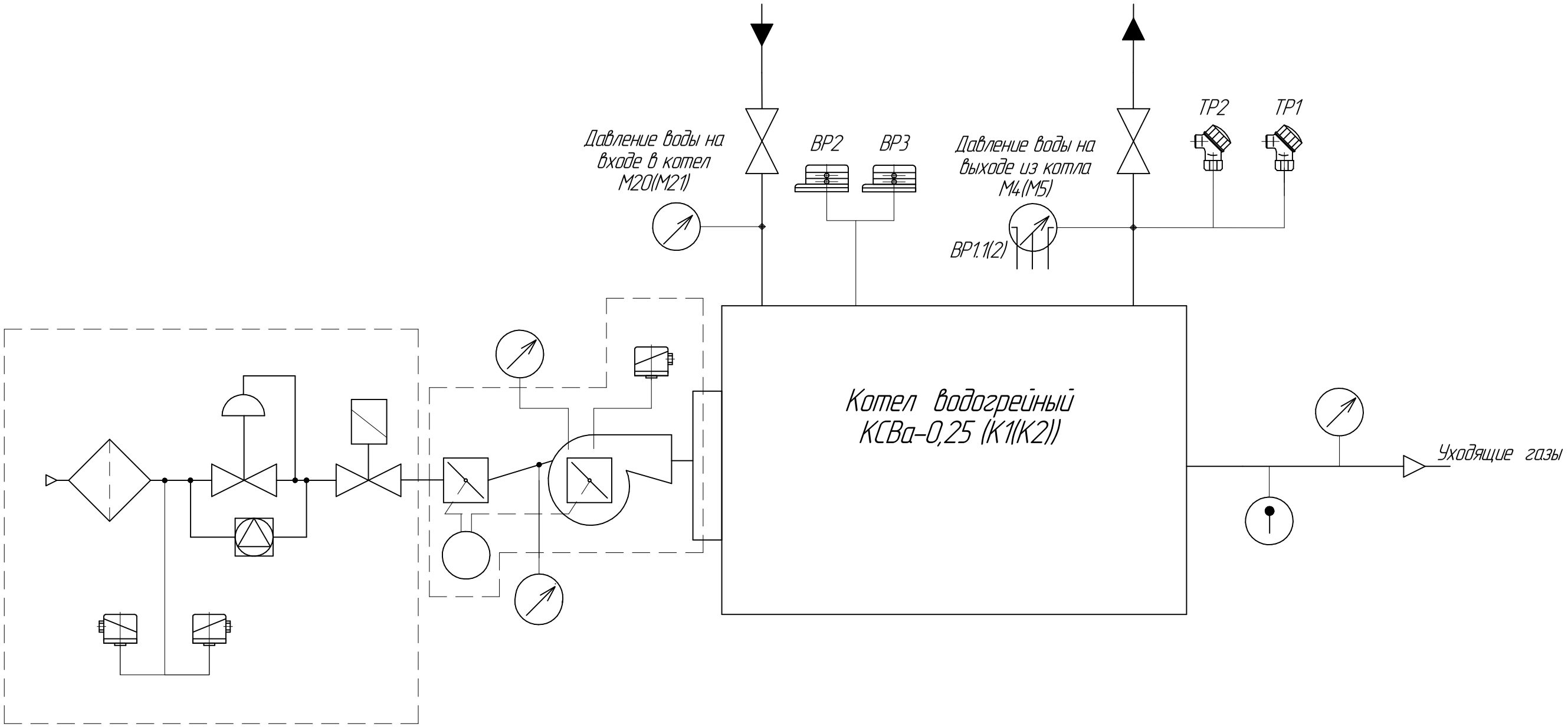

Рассматривать совместно с 54.00.00.00.00.00-ТМ.

						54.00.00.00.00.00-АТМ		
Изм.	Кол.уч.	Лист	№док.	Подп.	Дата	Котел стальной водогрейный автоматизированный КСВа-0,25 "ЭКО" Схема функциональная	Стадия	Масса	Масштаб
Разра.		Луговский					РП		
Пров.		Маринин					Лист 3	Листов 1	
							ООО МПВФ "Энергетик"		

Взам. инв. №

Подп. и дата

Инв. № подл.